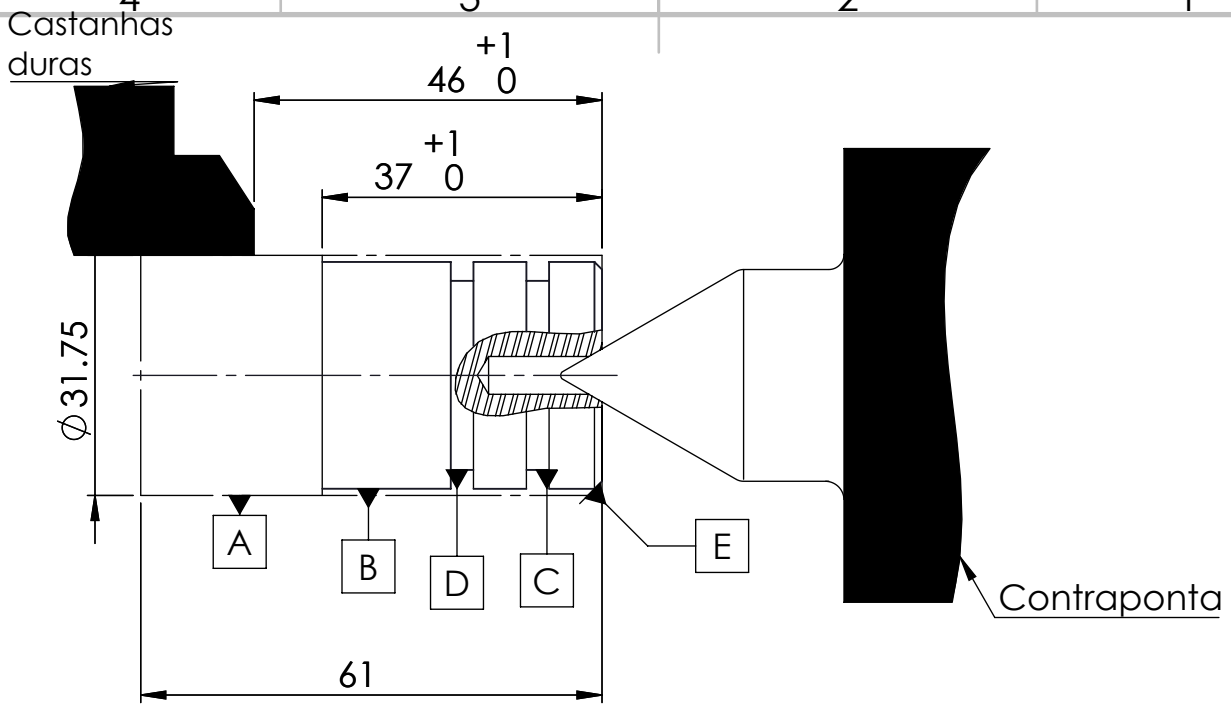

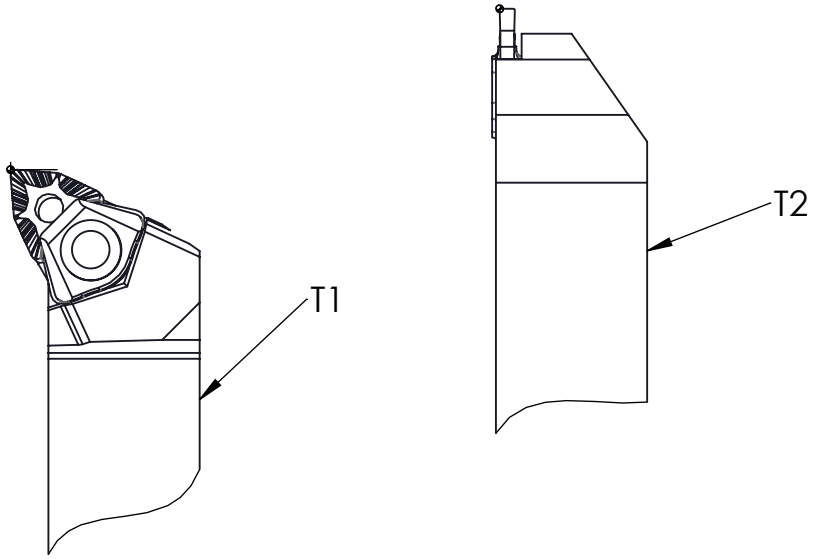

N. Ferr	Porta-ferramenta	inserto	material do inserto	r_ε	ε_r	κ_r
1	MWLNR-2020 K06	WNMG060408	Metal duro revestido	0,8	80	95
2	TQHR 20-27 (Taegutec)	TQJ 27-3.00-0.00 (Taegutec)	Metal duro revestido	0,1	180	90

N. Ferr	Máquina	N. Opr.	Descrição	Vc (m/min)	f(mm/v)	ap(mm) [max]
***	torno convencional	60	Alinhar com contraponta e fixar por “A”	****	***	****
1	torno convencional	70	Tornear “B” observando dim. 37mm	50	0,139	****
2	torno convencional	80	Sangrar canais em “C” e “D”	48	manual	3
***	torno convencional	90	Retirar contraponta	****	***	****
1	torno convencional	100	Chanfrar “E”	48	manual	1
***	bancada	110	Retirar peça, limpar e olear	****	***	****

SE NÃO ESPECIFICADO:
DIMENSÕES EM MILÍMETROS
ACABAM. SUPERFÍCIE:
TOLERÂNCIAS:
LINEAR:
ANGULAR:

ACABAMENTO:

REBARBAR E QUEBRAR ARESTAS AGUDAS

NÃO MUDAR ESCALA DO DESENHO

REVISÃO

	NOME	ASSINATURA	DATA
DESEN.			
VERIF.			
APROV.			
MANUF.			
QUALID			

TÍTULO:

MATERIAL:

DES. Nº

Folha-OPRs60-110-b

A4

PESO:

ESCALA:1:1

FOLHA 1 DE 1